BOCA DE LOBO SIMPLES

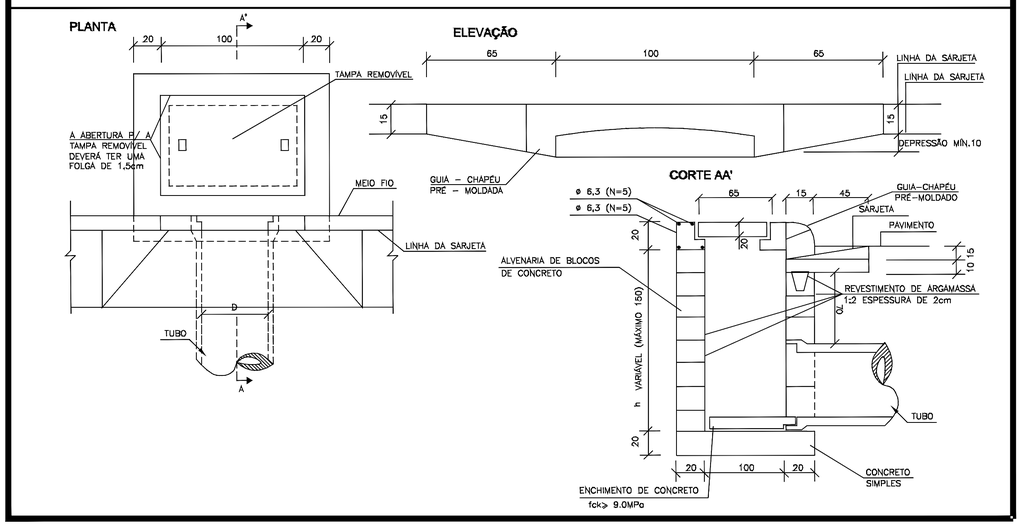

1 DETALHES DA BOCA DE LOBO SIMPLES
S/ESCALA

CAIXA DE LIGAÇÃO

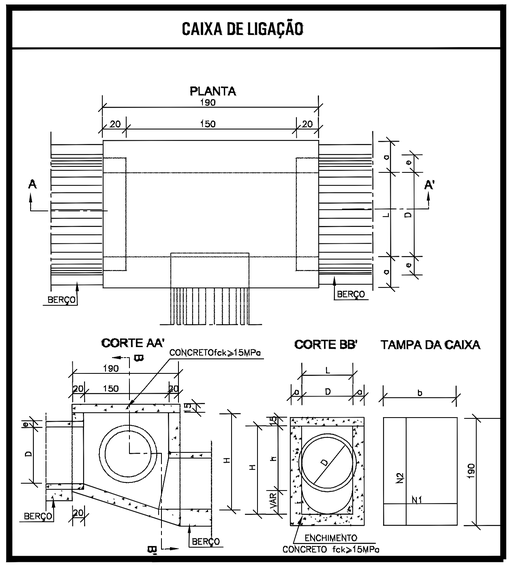

2 DETALHE DA CAIXA DE LIGAÇÃO
S/ESCALA

POÇO DE VISITA

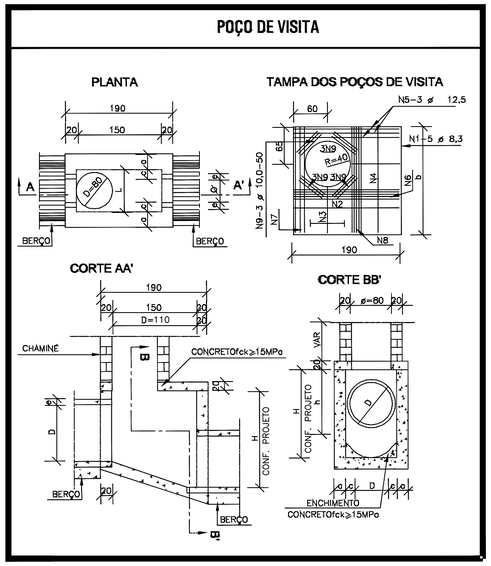

3 DETALHE DO POÇO DE VISITA
S/ESCALA

DISSIPADOR DE ENERGIA

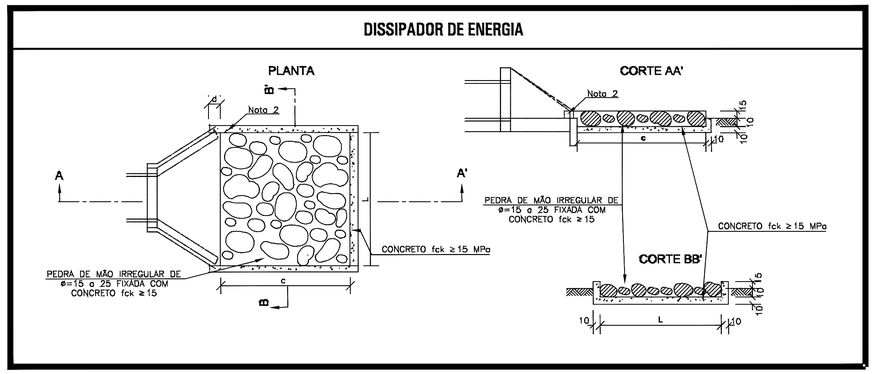

4 DETALHE DE DISSIPADOR DE ENERGIA
S/ESCALA

USO EXCLUSIVO DA RCA CONSTRUTORA

USO EXCLUSIVO DA PREFEITURA:

TÉCNICO DO MUNICÍPIO	PREFEITO DO MUNICÍPIO

USO EXCLUSIVO DA RCA CONSTRUTORA

Sérgio Ricardo Ferreira
Engenheiro Civil - CREA N° 5060818187

REVISÕES

REV	DATA	DESCRIÇÃO	AUTOR
R00	JAN/2021	EMISSÃO INICIAL	SÉRGIO
R01	ABR/2021	REVISADO CONFORME 1a. ANALISE	VITOR

RCA
ASSESSORIA EM CONTROLE DE OBRAS E SERVIÇOS LTDA.
RUA ALVARENGA, 771 - CEP 05509-00
BUTANTÃ - SÃO PAULO - SP

PRANCHA	REVISÃO
DRE 02/02	R 01

JANDAIA DO SUL - PR

9ª ETAPA 75 UDS

.
.

PROJETO DE DRENAGEM SUPERFICIAL
DETALHES CONSTRUTIVOS

AUTOR DO PROJETO: SÉRGIO RICARDO FERREIRA	AUTOR DO DESENHO : VITOR
ESCALA SEM ESCALA	DATA DA CRIAÇÃO : 17.02.2021
NOME DO ARQUIVO JAS_9ª ET_PRANCHA_DRE_002_R02	
HISTÓRICO SALVO EM: 30.04.2021 IMPRESSO EM: 30.04.2021 SALVO POR: .	